Monteringsanvisning

Kapad pulpettakstomme

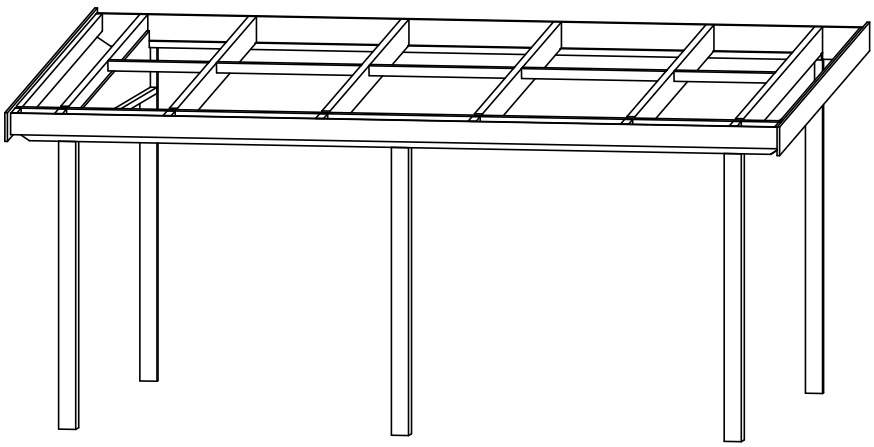

Borrmaskin/	Vinkelhake
Skruvdragare+	Såg
Torx & Kryssbits	Skiftnyckel
Vattenpass	Hammare
Trälim för utomhusbruk	Tumstock

Rev.nr 140224

Innehållsförteckning

A	Väggbalk	42x225	Ber på stomme
B	Frontbalk	90x225	Ber på stomme
C	Takbalk	56x180 alt 56x225	Ber på stomme
C1	Taktass	56x120	Ber på stomme
D	Stolpe	120x120x2000	Ber på stomme
E	Vinkelstolpe	120x120 - 45^0	Endast uterum 5 m djup
F1	Väggregel	42x120	Ber på stomme
F2	Toppregel	42x120	Ber på stomme
F3	Ändregel	42x120	Ber på stomme
F4	Ändregeltass	42x120	Ber på stomme
F5	Topp BH	42x120	Endast uterum 5 m djup
G1	Gavelfyllning		Ber på stomme
G2	Vindskiva	18x238	Ber på stomme
G3	Fotbräda	18x150	Ber på stomme
H	Regel	45x45	Ber på stomme
I	Regel	45x70	Ber på stomme
J	Vinkelbeslag	60x80	Ber på stomme
K	Ankarskruv	4.5x35	Ber på stomme
L	Fransk skruv	8x120	Ber på stomme
M	Bricka	till fransk skruv	Ber på stomme
N	Plugg	10x50	Ber på stomme
O	Träskruv	5.0x70	Ber på stomme
P	Träskruv	5.0x90	Ber på stomme
Q	Trallskruv	4.2x45	Ber på stomme

Antal och längder på limträdelarna är beroende av vilket uterum som valts.

Vissa infästningsbeslag kan bli över eller behöva kompletteras beroende på hur stommen byggs.

För att underlätta monteringen och få ett gott slutresultat ber vi Dig notera följande innan Du börjar.

Läs igenom hela monteringsanvisningen innan monteringen påbörjas.

Kontrollera att alla beställda komponenter finns med och är oskadade.

I våra stommar ingår de bärande delarna. Visst anpassnings- och utsmyckningsvirke tillkommer alltid. Stommarna levereras utan plåtbeslag/arbete. Vi rekommenderar att droppbleck monteras vid gavelskivor och eventuella fönsterbröstningar. Tänk även på att ha en god tätning in mot befintligt hus.

Alla virkesdelar ska behandlas. Detta göres bäst och enklast före montering för att komma åt överallt. Behandling ska ske först med grundolja och därefter ytbehandling. **OBS! Var extra noga vid allt ändträ.**

Monteras uterummet med en gjuten betongplatta som grund bör någon form av skydd, till exempel syllpapp, läggas mellan platta och trädelar för att förhindra fuktvandring från betongen upp i virket.

Tips: För att Ert nya uterum ska passa in mot det befintliga huset och omgivningen är det väl investerad tid att titta noga på hur huset är byggt idag. Vilken panel har jag på huset? Vilken typ av plåtarbeten? Hur är lösningen vid takavslut? Etc, etc. Anpassa dessa detaljer på uterummet till huset så kommer slutresultatet att bli ännu bättre!

Att tänka på vid montering av uterumsstomme med pulpettak

- Tänk på att räkna c/c mått för takstolarna från den yttersta regeln in till takbalk nummer 2. Ingen profil för plasttaket fästs i balken som är placerad rakt över väggpartiet.

- Tänk på att försöka montera beslag såsom vinkelbeslag så osynligt som möjligt för bästa slutresultat. Man kan även med stämjärn göra försänkning i limträdelarna för montagebeslagen.

- När ni bygger ert uterum, titta på huset det skall stå mot. Välj ev panelbröstning, plåtning etc så det passar in mot huset.

- Tänk på att ordna med en ordentlig tätning mellan kanalplastens täckprofil och vindskivan. Plåtningen bör gå över hela täckprofilen. Ev. kan även en sträng silikon läggas emellan för att vatten ej ska gå ner och skada träet.

- Ovansidan på trä som ska ligga mot plasttaket ska vitmålas. Detta för att undvika en ojämn värmefördelning i plattan, samtidigt som det inte kommer att se ut som ett mörkt ”rutnät” av balkar ovanifrån.

- Reglar levereras okapade.
  Kapa till önskat mått.

- **Snözoner:**
  Stommarna är beräknade för olika snözoner, se skisser i denna anvisning.
  Beräkningarna förutsätter kanalplasttak.
  Beräkningarna tar inte hänsyn till snöfickor och vi förutsätter att taket rensas från snö.

Vad är ställplats?

I exemplet nedan pratar vi om att bygga med ställplats för partierna. Varför?
Vi rekommenderar alltid att ”lägga till” ca 10-15mm på partiets mått i bredd och höjd när hålet i stommen byggs. Detta för att ha lite marginaler i konstruktionen. En stolpe kan vid montering hamna något snett, trä är ett levande material och rör sig med åren något. Det kan även bli så att grunden sätter sig något. Finns då denna marginal är det enkelt att göra en efterjustering. Vid montering av partiet kilas detta in till rätt mått i våg och lod och skruvas fast. För att täcka springan som bildas mellan stolpar och partiets karm används mjukfog eller en täcklist. På detta sätt motsvarar monteringen av ett uterumsparti monteringen av en ytterdörr eller ett fönster i huset.
I denna stomme har vi tagit hänsyn till detta och lagt till ställplats vid kapningen.

Måttskiss och snözoner:

Skissen visar på vilka mått stolparna placeras om våra mått följs.
Då limträet levereras färdigkapat rekommenderar vi att hålla sig till dessa mått.

Gjuten grund:

Om en betongplatta ska gjutas som grund rekommenderar vi att denna gjuts ca 50 mm större än dessa yttermått runt om.
På så sätt finns lite marginaler vid byggnation av stommen. Detta ”överhäng” kan med fördel plåtas in för snyggt avslut.

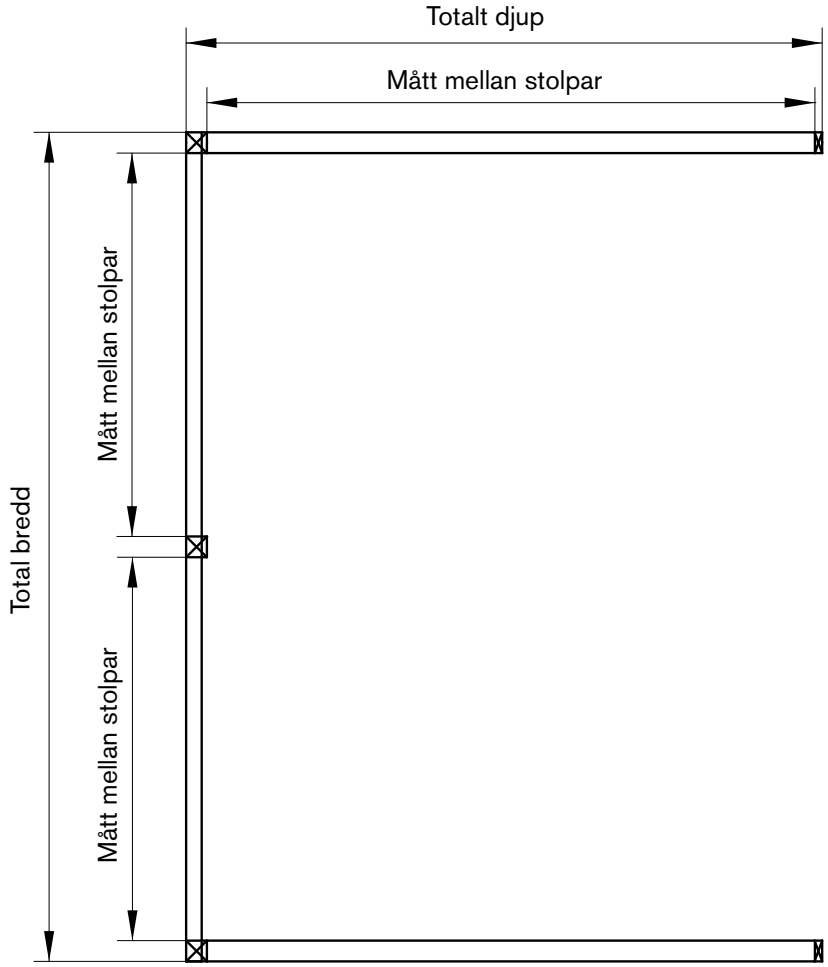

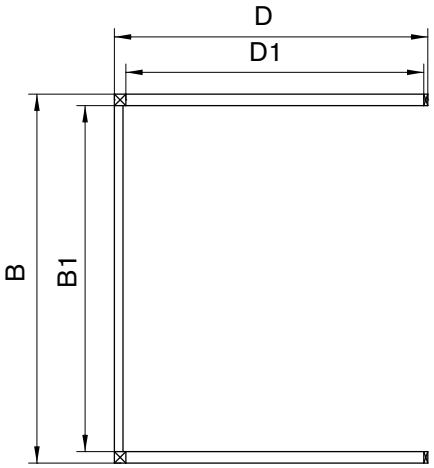

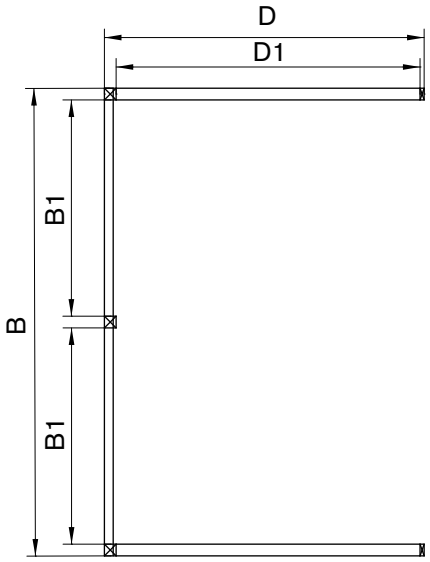

Total bredd B: (mm)		**B1**
29	2855	2615
30	2955	2715
31	3055	2815
32	3155	2915
33	3255	3055
34	3355	3155
35	3455	3255
36	3555	3355
37	3655	3455
38	3755	3555
39	3855	3655
40	3990	1815 x 2
42	4190	1915 x 2
44	4390	2015 x 2
46	4590	2115 x 2
48	4790	2215 x 2
50	4990	2315 x 2
52	5190	2415 x 2
54	5390	2515 x 2
56	5590	2615 x 2
58	5790	2715 x 2
60	5990	2815 x 2
62	6190	2915 x 2
64	6390	3015 x 2
66	6590	3115 x 2
68	6790	3215 x 2
70	6990	3315 x 2
72	7190	3415 x 2
74	7390	3515 x 2
76	7590	3615 x 2
78	7790	3715 x 2
80	7990	3815 x 2

Totalt djup D:	**D1**
30	2975	2813
31	3075	2913
32	3175	3013
33	3275	3113
34	3375	3213
35	3475	3313
36	3575	3413
37	3675	3513

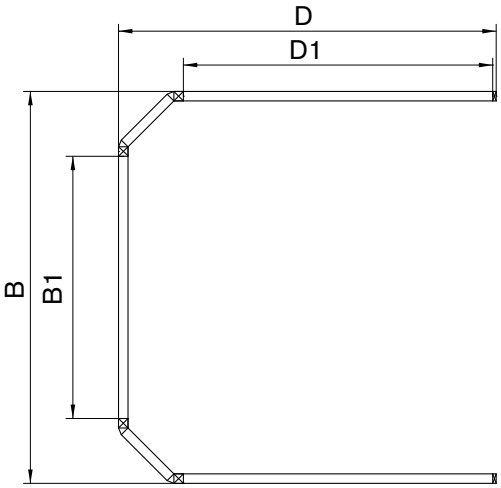

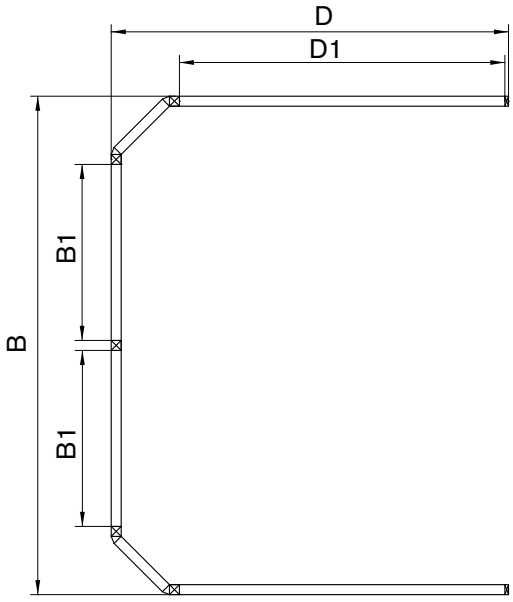

Total bredd B: (mm)		**B1**
32	3155	1515
33	3255	1615
34	3355	1715
35	3455	1815
36	3555	1915
37	3655	2015
38	3755	2115
39	3855	2215
40	3955	2315
42	4155	2515
44	4355	2715
46	4555	2915
48	4755	3115
50	4955	3315
52	5190	1715 x 2
54	5390	1815 x 2
56	5590	1915 x 2
58	5790	2015 x 2
60	5990	2115 x 2
62	6190	2215 x 2
64	6390	2315 x 2
66	6590	2415 x 2
68	6790	2515 x 2
70	6990	2615 x 2
72	7190	2715 x 2
74	7390	2815 x 2
76	7590	2915 x 2
78	7790	3015 x 2
80	7990	3115 x 2

Totalt djup D:		**D1**
38	3775	2911
39	3875	3011
40	3975	3111
41	4075	3211
42	4175	3311
43	4275	3411
44	4375	3511
45	4475	3611
46	4575	3711
47	4675	3811
48	4775	3911

Översiktsbild för Stomme med pulpettak

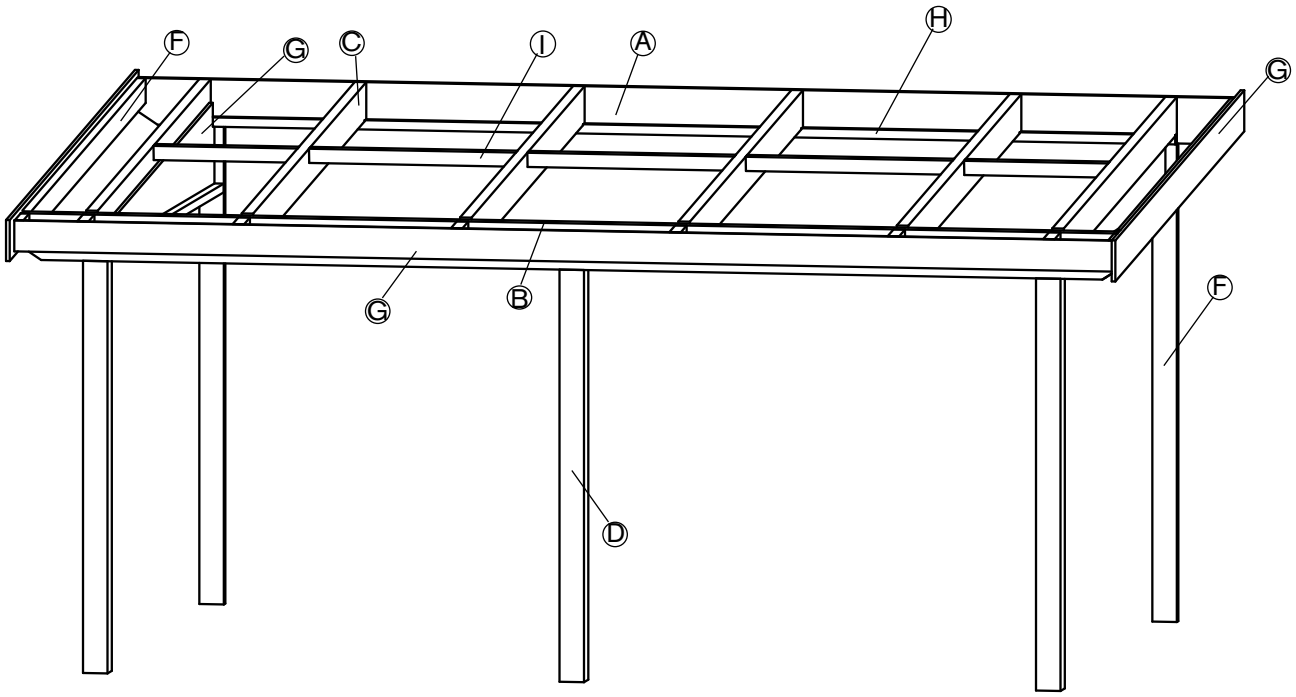

1. Montering av väggreglar och väggbalk
Montera väggbalk 42x225 (A) och väggreglar 42x120 (F1) till önskat mått.

VIKTIGT! Höjden på väggreglarna är beräknade för att lutningen på takbalkarna ska vara ca 1/10 dvs 10 cm per meter.

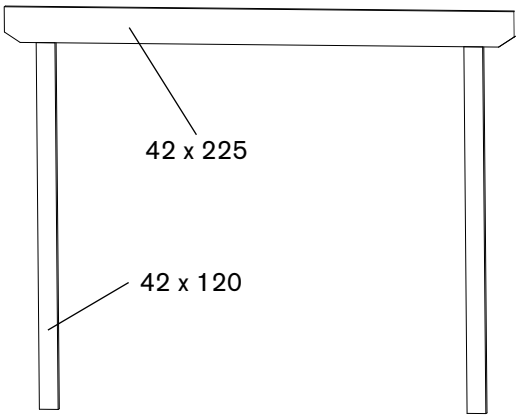

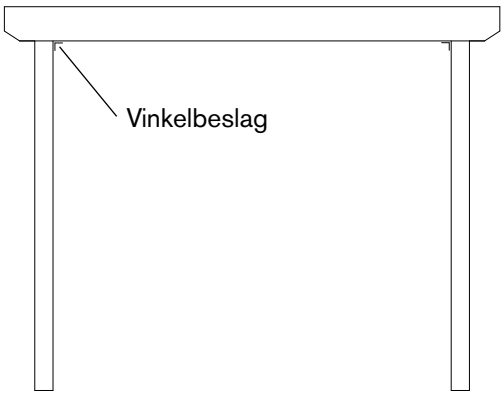

2. Montera bärregel för takstol
Skruva fast en regel 45x45 (H) mm linjerad med väggbalkens underkant.
Regeln ska linjera med väggreglarnas ytterkanter.
För extra bärighet, limma regeln med trälim och skruva fast med skruv 5.0x90.

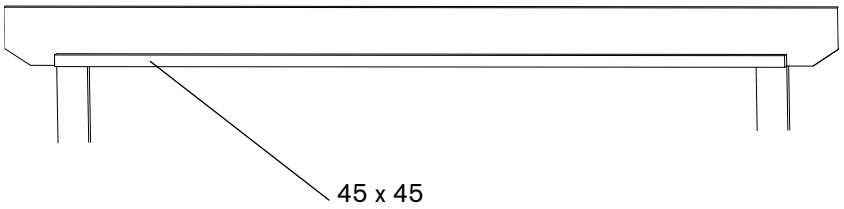



3. Montera frontbalk och stolpar
Montera frontbalk (B) och stolpar (D).
Fäst stolparna i frontbalken med vinkelbeslag och ankarskruv.
Skruva fast regel 45x70 (I) linjerad med underkant frontbalk. Regeln ska linjera med stolparnas ytterkant.
För extra bärighet, limma regeln med trälim innan den skruvas fast med skruv 5.0x90.

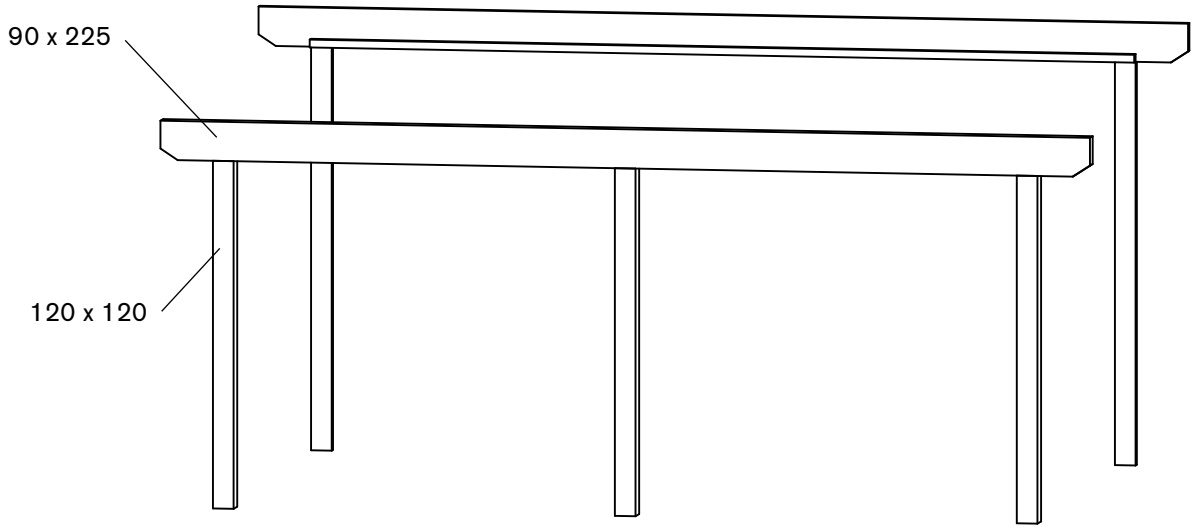

På stommar över 6 meter breda med delad frontbalk skarvas denna mitt över mittstolpen.

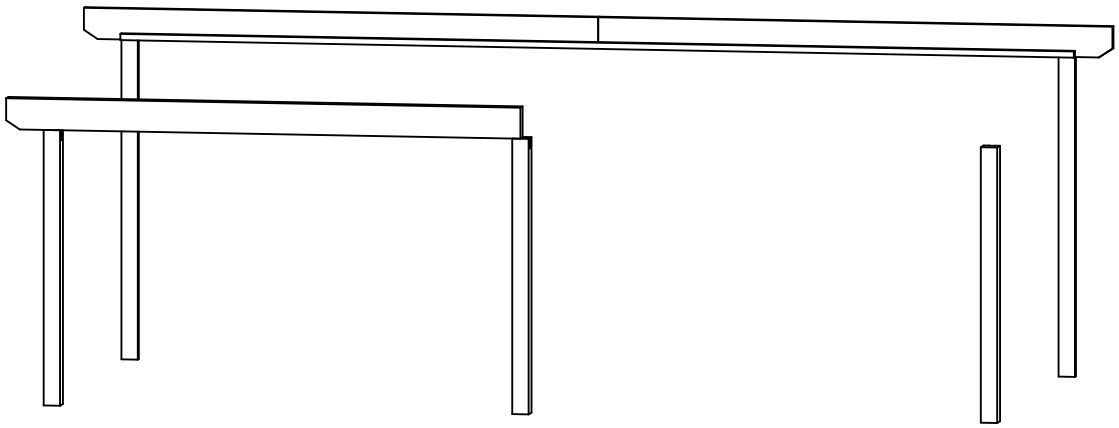

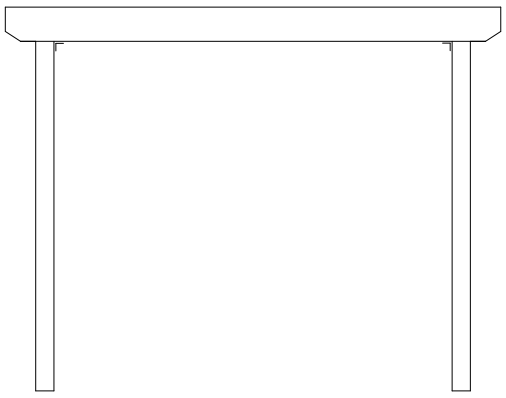

Schematisk bild

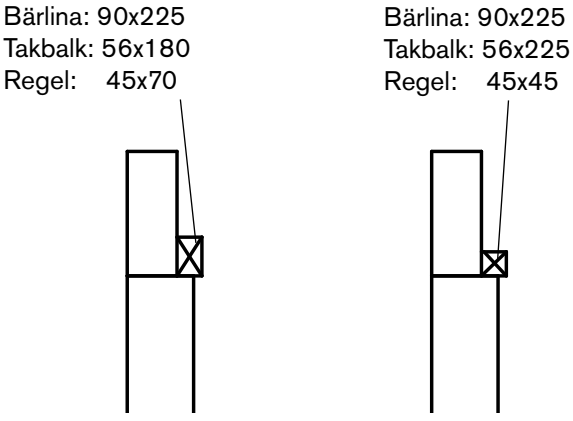

4. Montera toppregel
Montera limträregel 42x120 (F2) som toppregel på höjd 2000 mm med vinkeljärn och ankarskruv.

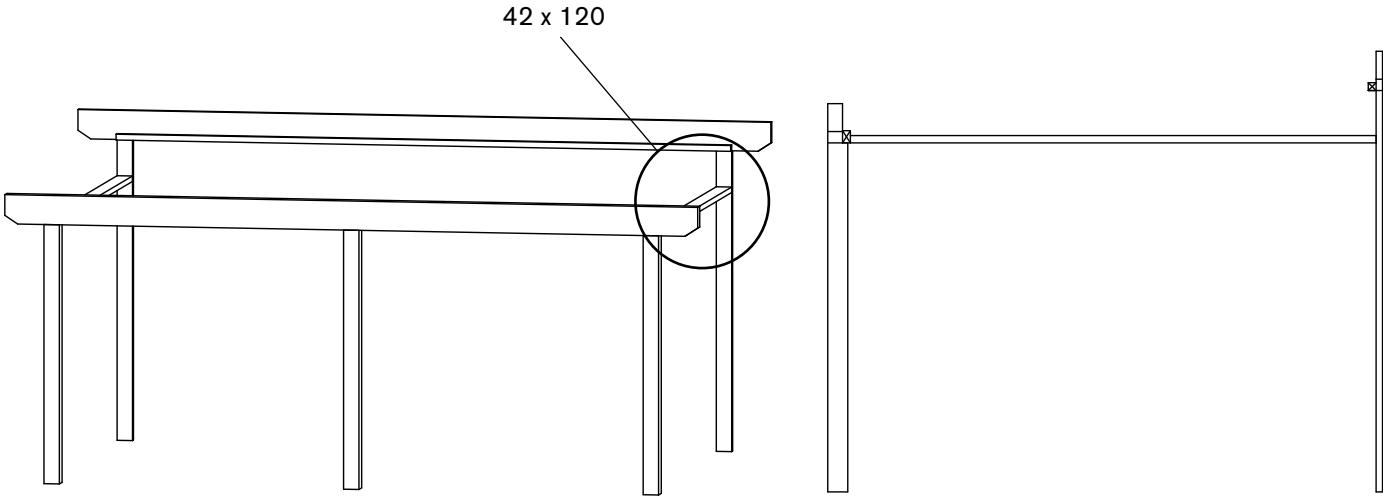

Montera stolpar och toppregel för brutet hörn
(Gäller stommar med brutna hörn)
Montera stolpe (D) och vinkelstolpe (E) i underkant på toppregel (F2). Montera toppregeln för det brutna hörnet (F5).

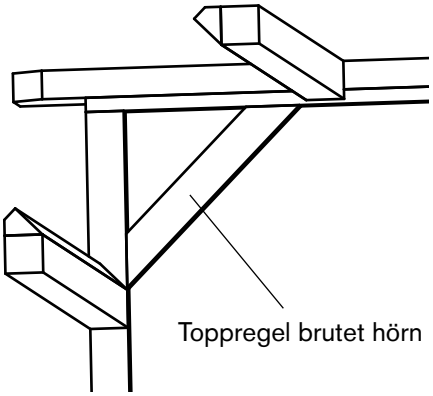

5. Montera takbalkar
c/c-mått på takstolarna ska vara 1070 mm med 10mm och 16mm tak, samt 1240mm med 32mm och 50mm tak. Eftersom ändregeln endast är 42mm bred blir c/c till första riktiga takstolen 1075mm resp 1245mm, se bild nedan. Ofta måste yttersta takskivan kapas i längsled för att passa till uterummets bredd.

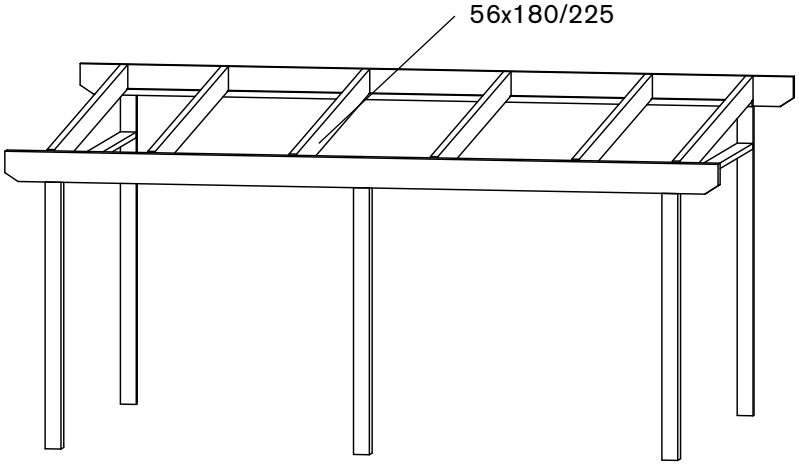

Schematisk bild

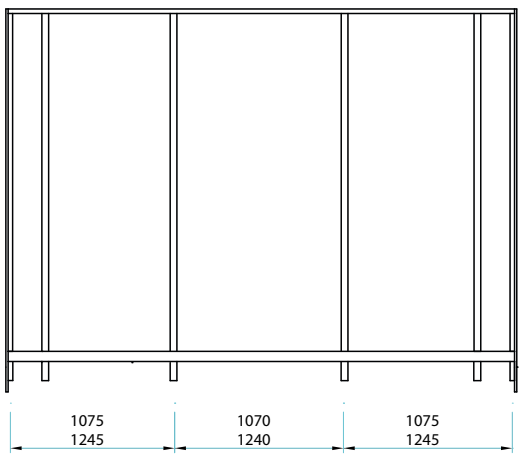

Lägg balken på plats.
Skruva fast med skruv 5.0x90.

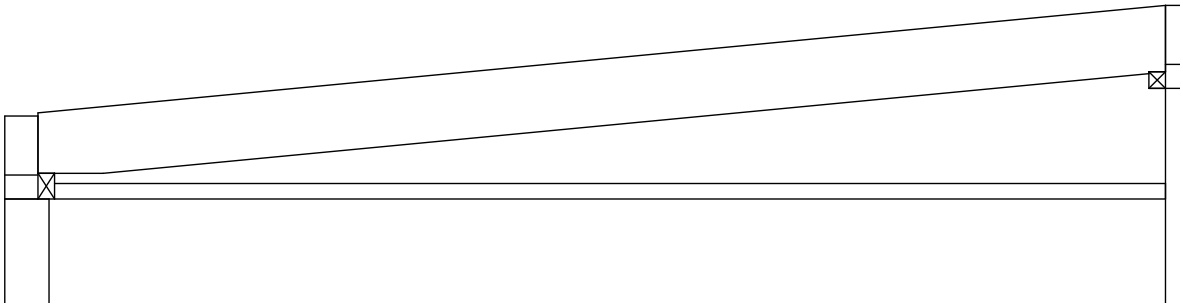

6. Montera ändreglar

Montera ändreglar 42x120 (F) som ändreglar i takutsprång mellan väggbalk och frontbalk.

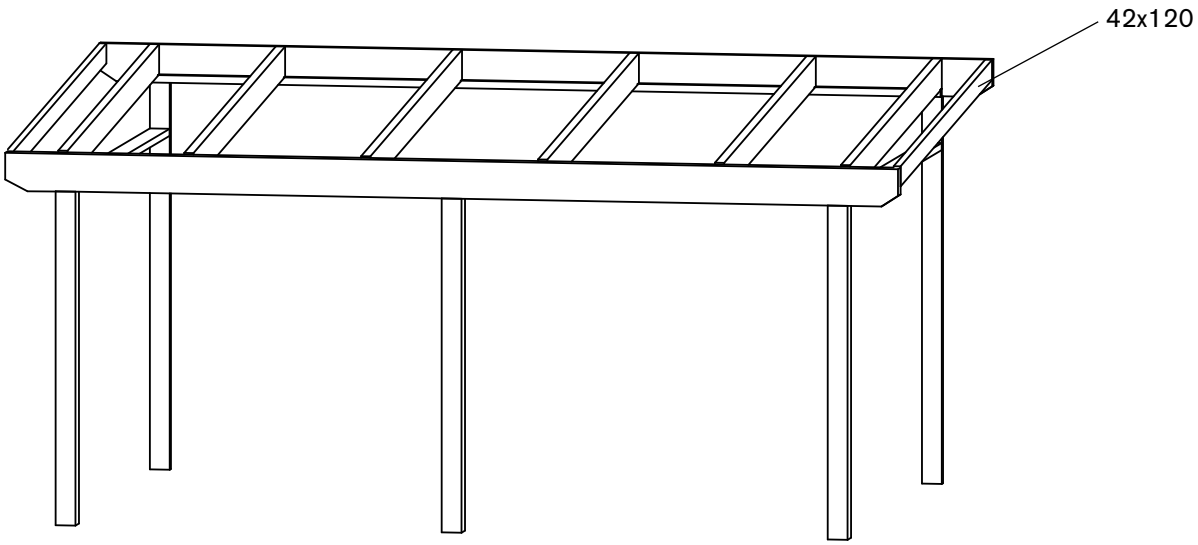

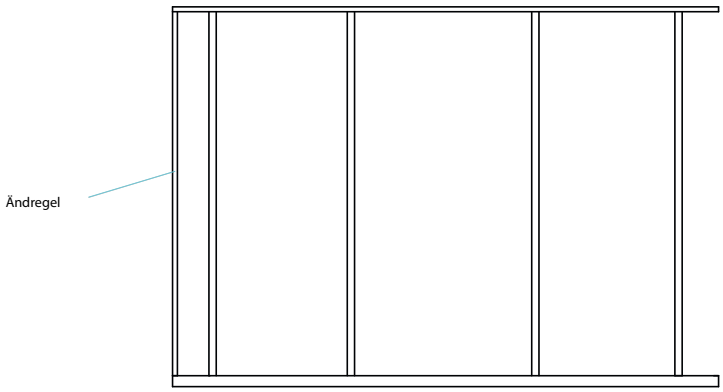

Schematisk bild

7. Montera gavelkilar

Montera gavelkilen G1. Skruva fast i takbalk med trallskruv och i toppregel med skruv 5.0x70

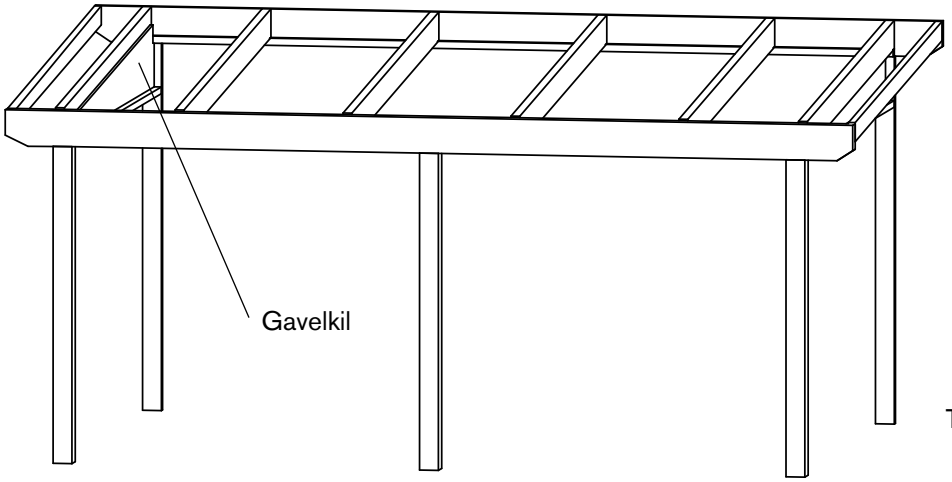

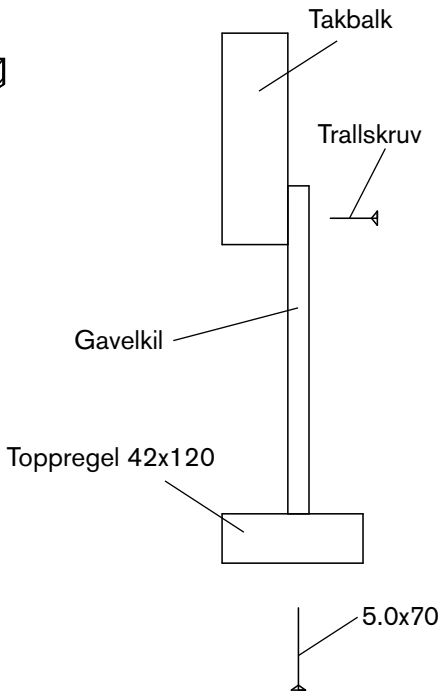

8. Montera taktassar och ändregeltassar.

Montera taktassar (C1) och ändregeltassar (F4)

Skråskruva taktassarna samt fixera vid takläggning med kanalplasttakets aluminiumprofiler.

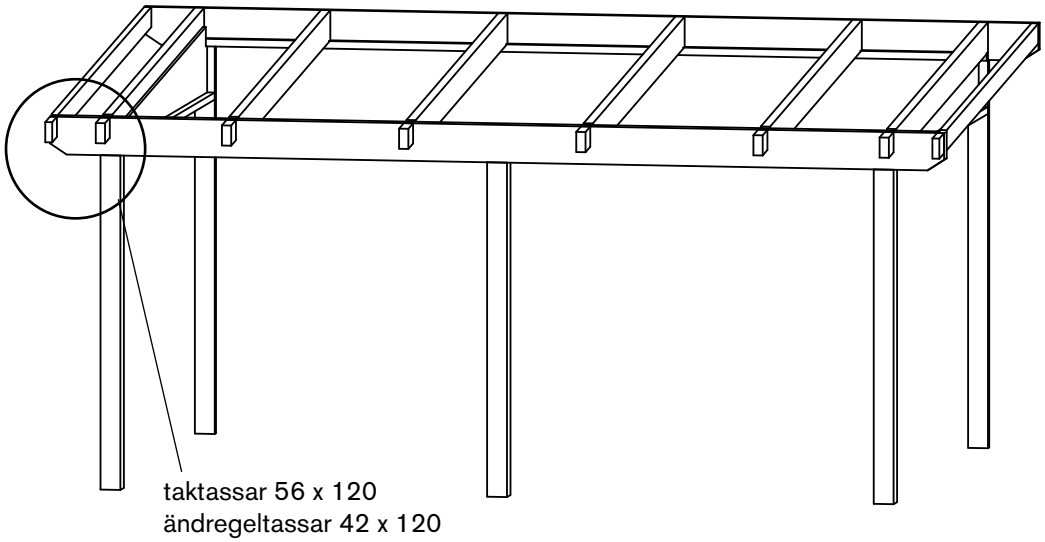

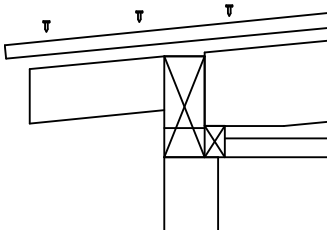

9. Montera vindskivor

Montera vindskivor (G2). Skruva fast vindskivorna i ändregel och ändregeltass med trallskruv. Hur högt över ändregeln de ska placeras beror på vilket tak som ska läggas.

Höjden på aluminiumprofilen till taken inkl skruv är för:

10mm: ca 30mm
16mm: ca 35mm
32mm: ca 55mm
50mm: ca 75mm

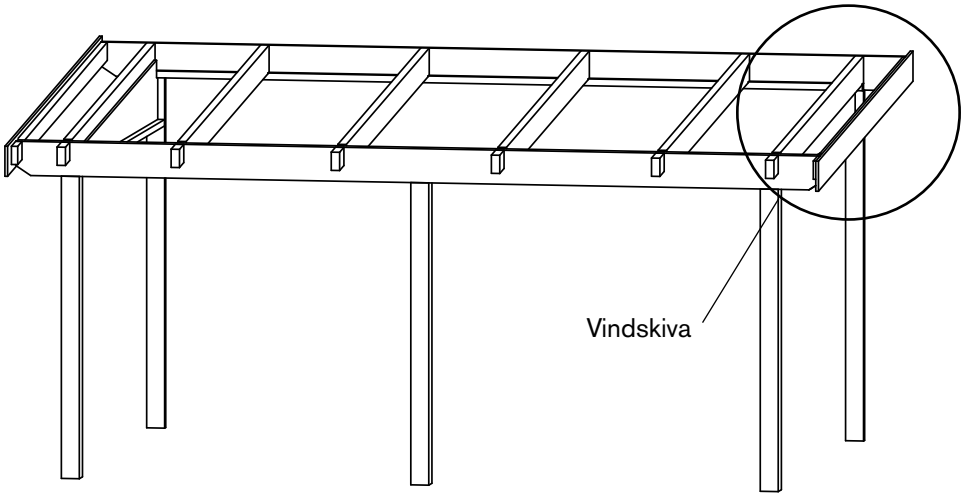

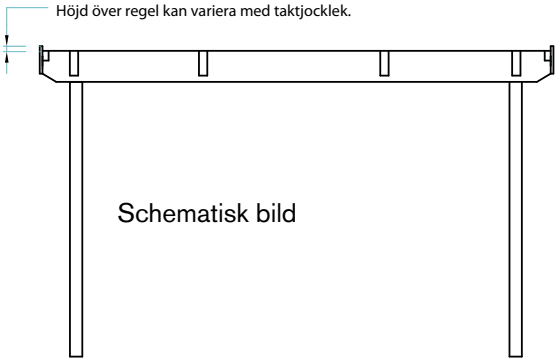

10. Montera takfotsbräda

Montera takfotsbrädan (G3). Fäst i taktassarna med trallskruv.

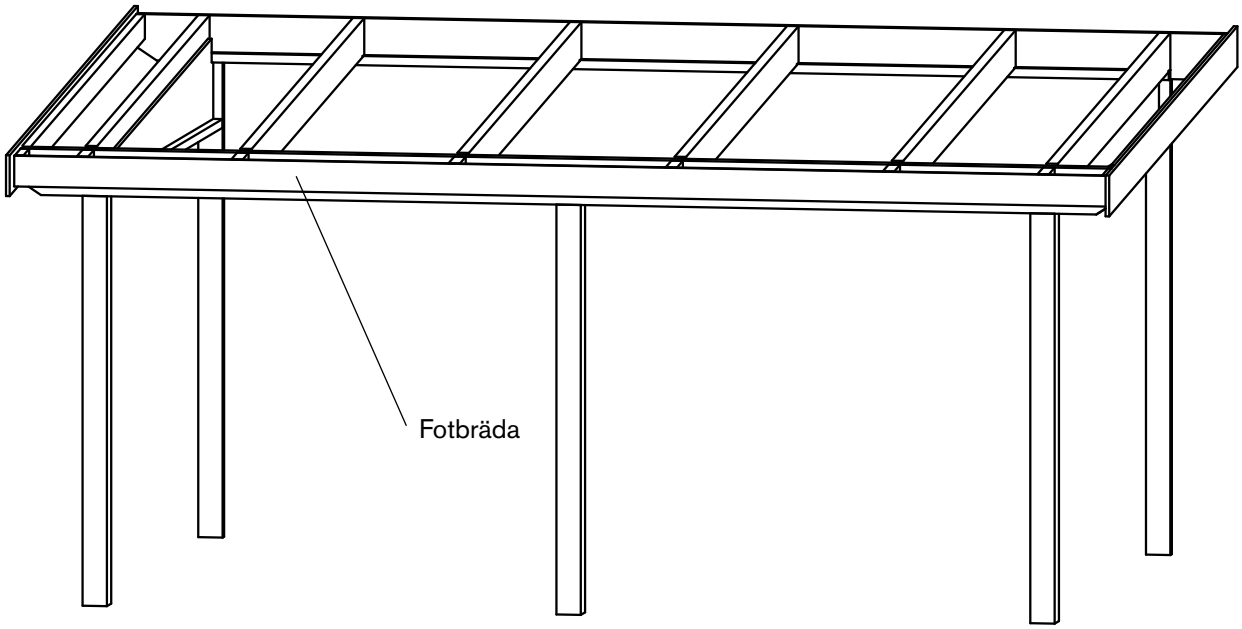

11. Montera kortlingar

Såga till kortlingar 45x70 (l) mm mellan takstolarna. Skråskruva med skruv 5.0x70.

Avstånd mellan kortlingar varierar med vilket tak ni väljer. Kanalplasttaken kräver dock alla kortlingar för att på ett säkert sätt klara snölaster av tung blötsnö. Nedanstående är ungefärliga mått som behövs för de olika taken.

10 mm klp-tak	c/c på kortlingar 1 m
16 mm klp-tak	c/c på kortlingar 1.5 m
32 mm klp-tak	c/c på kortlingar 1.5 m
50 mm klp-tak	c/c på kortlingar 1.5 m

Schematisk bild

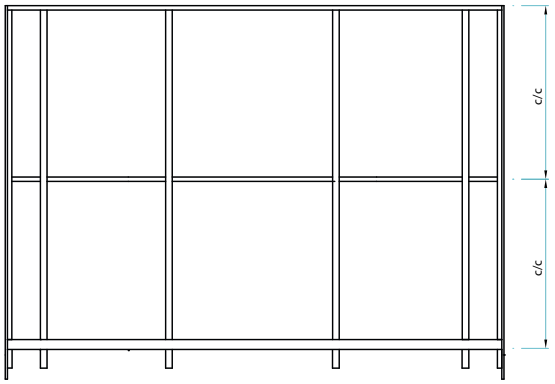

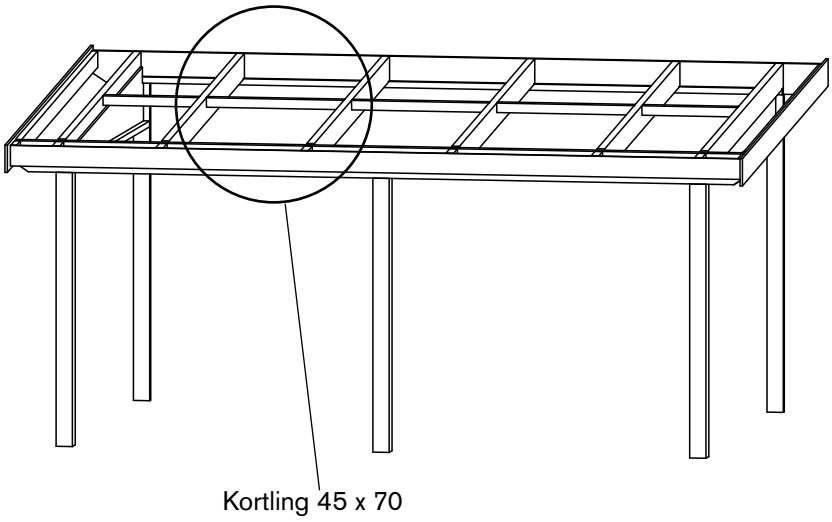

SkånskaByggvaror.se®

Box 22238, 250 24 Helsingborg
Tel. 042-25 30 00, Fax 042-25 30 40
www.skanskabyggvaror.se